标记	处数	更改内容	版本	签名	时间

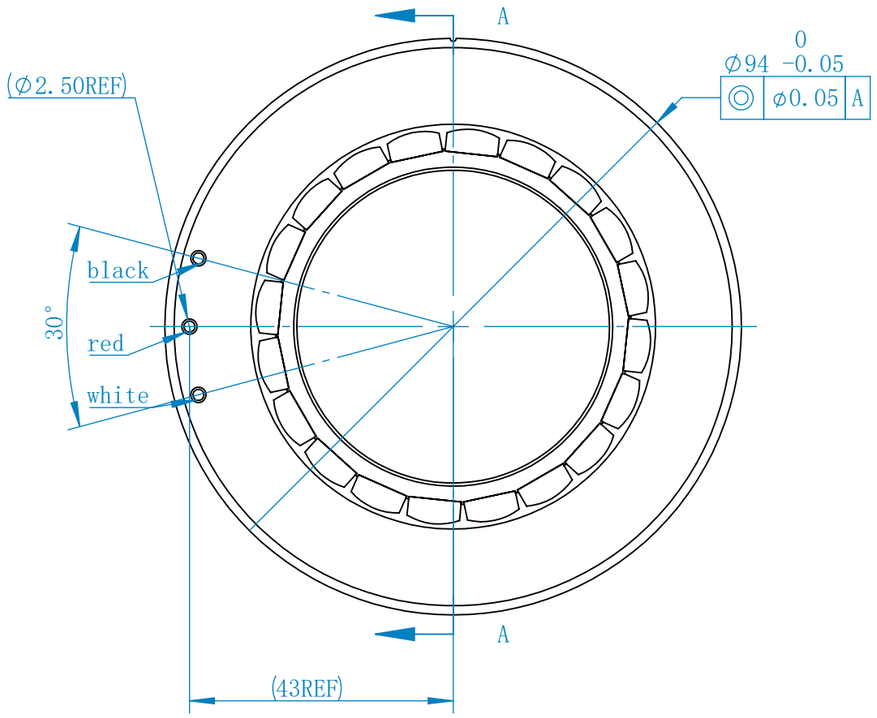

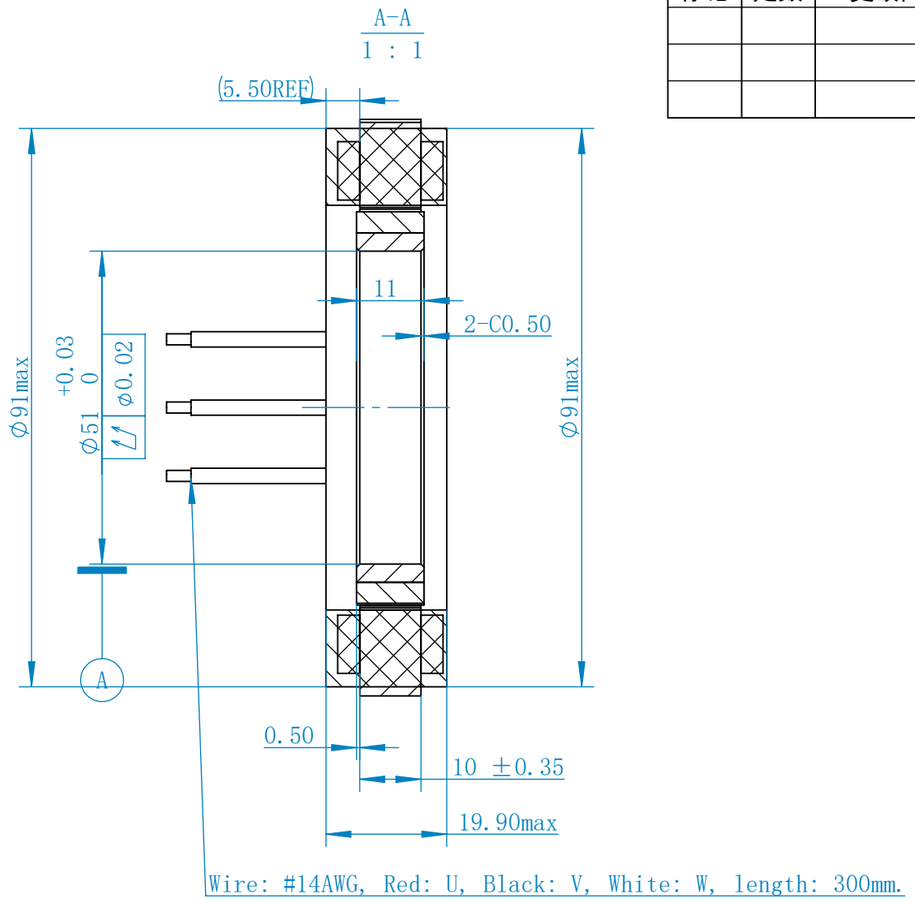

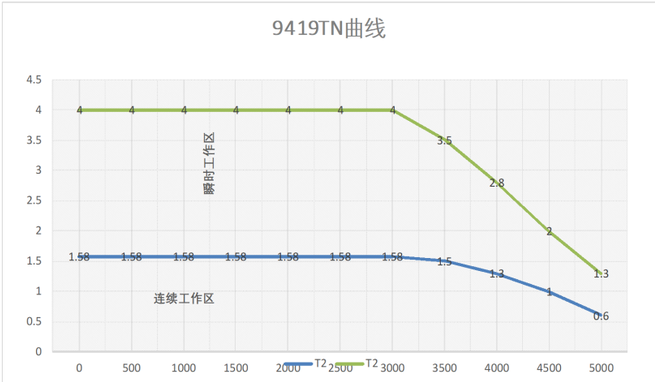

Motor parameters	
Model	U9419
Voltage	48V DC
Rated output (W)	496.75
Rated torque (Nm)	1.58
Instant max torque (Nm)	4
Rated current (Arms)	12
Instant max current (Arms)	36
Rated speed (Rpm)	3000
Max speed (Rpm)	5000
Torque parameters (Nm/Arm	0.13
Rotor inertia (10^{-4}kg.m²)	0.86
Back EMF coefficient(V/krpm	8
Coil resistance (Ω)	0.1
Phase inductance (mH)	0.16
Number of pole-pairs (2P)	10

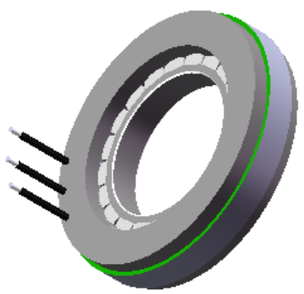

表1.未注线性尺寸公差及角度参照表

基本尺寸	选用等级 A	B	C	D	角度
≤5	±0.02	±0.03	±0.05		0°~30° ±0.1°
>5~20	±0.03	±0.05	±0.1		31°~60° ±0.3°
>20~50	±0.05	±0.1	±0.15		
>50~100	±0.1	±0.15	±0.2		61°~90° ±0.5°
>100	±0.1%	±0.15%	±0.2%		

料号	U9419	描述	9419电机
材料		图幅 A3	数量 1 / 比例 2:1
版本	A1	第 1 张 共 1 张	
设计	戴耿志	强和电机	
审核			
批准	戴耿志		