标记	处数	更改内容	版本	签名	时间

A-A
3 : 1

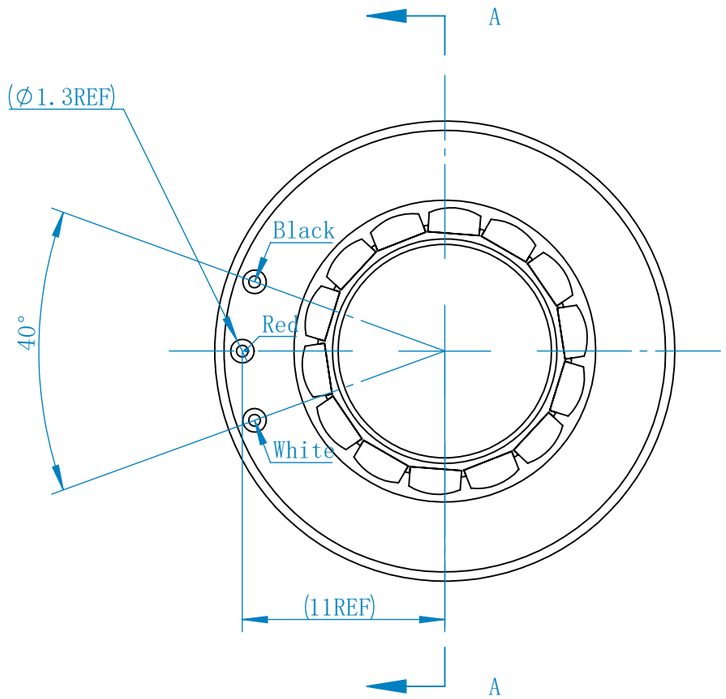

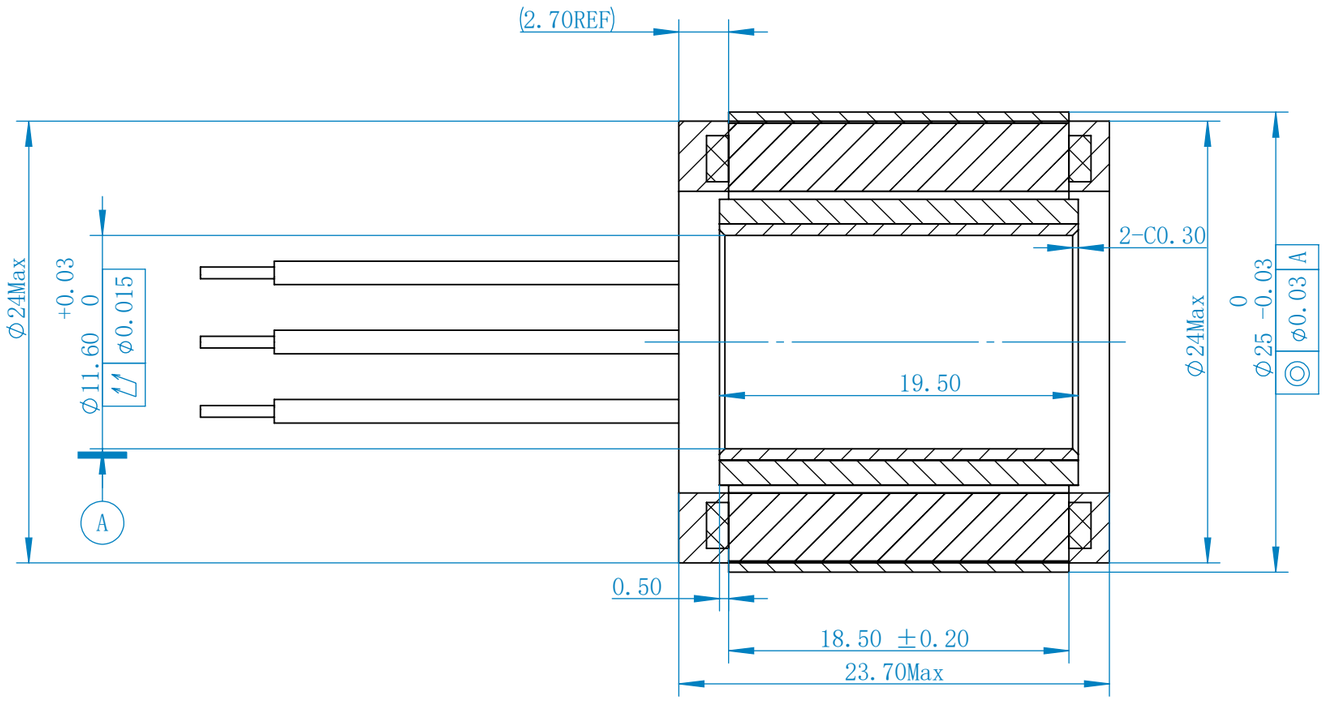

Wire: #17AWG, Red: U, Black: V, White: W, length: 300mm.

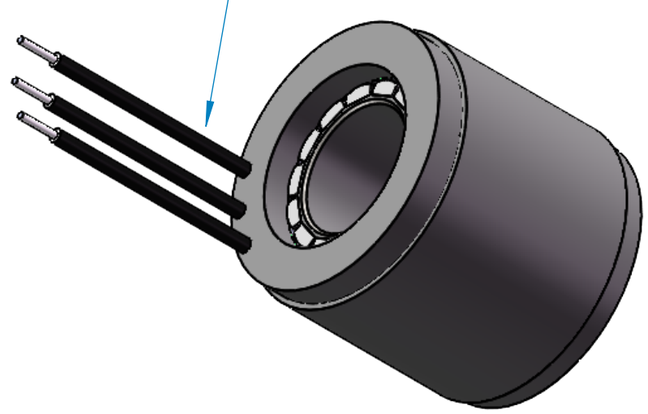

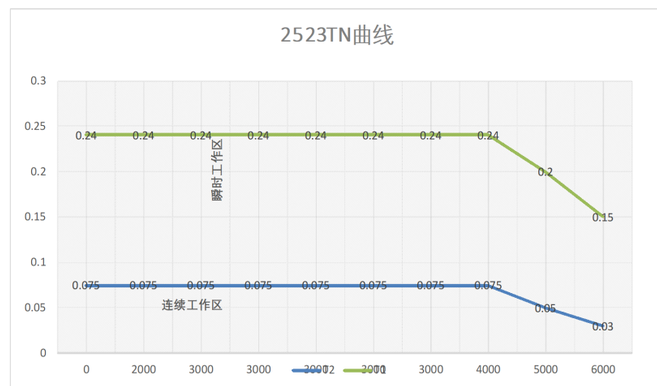

Motor parameters	
Model	U2523
Voltage	24V DC
Rated output (W)	31.44
Rated torque (Nm)	0.075
Instant max torque (Nm)	0.23
Rated current (Arms)	3.00
Instant max current (Arms)	9
Rated speed (Rpm)	4000
Max speed (Rpm)	6000
Torque parameters (Nm/Arm	0.03
Rotor inertia (10^{-4}kg.m²)	0.008
Back EMF coefficient(V/krpm	3.50
Coil resistance (Ω)	1.80
Phase inductance (mH)	0.66
Number of pole-pairs (2P)	7

料号	U2523	描述	2523电机		
材料		图幅	数量	比例	
		A3	1	2:1	
版本	A1	第 1 张 共 1 张			
设计	戴耿志	强和电机			
审核					
批准					