标记	处数	更改内容	版本	签名	时间

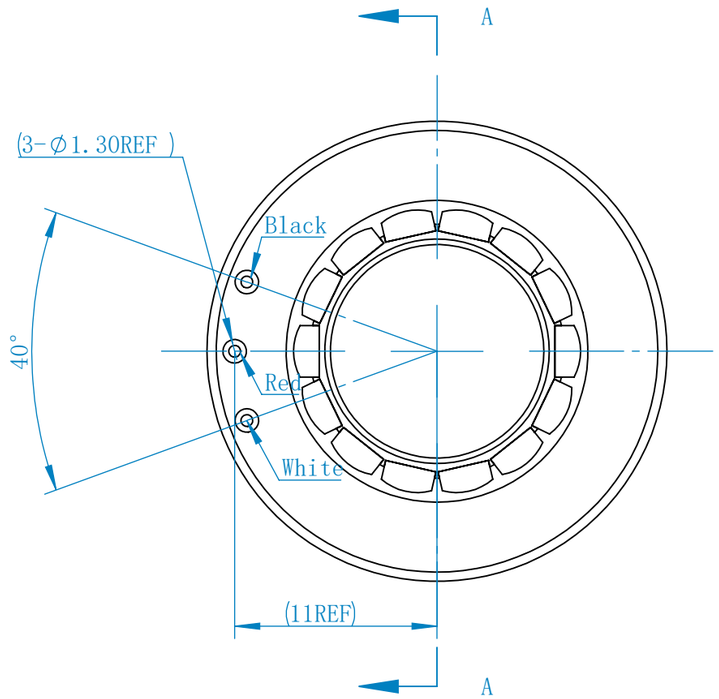

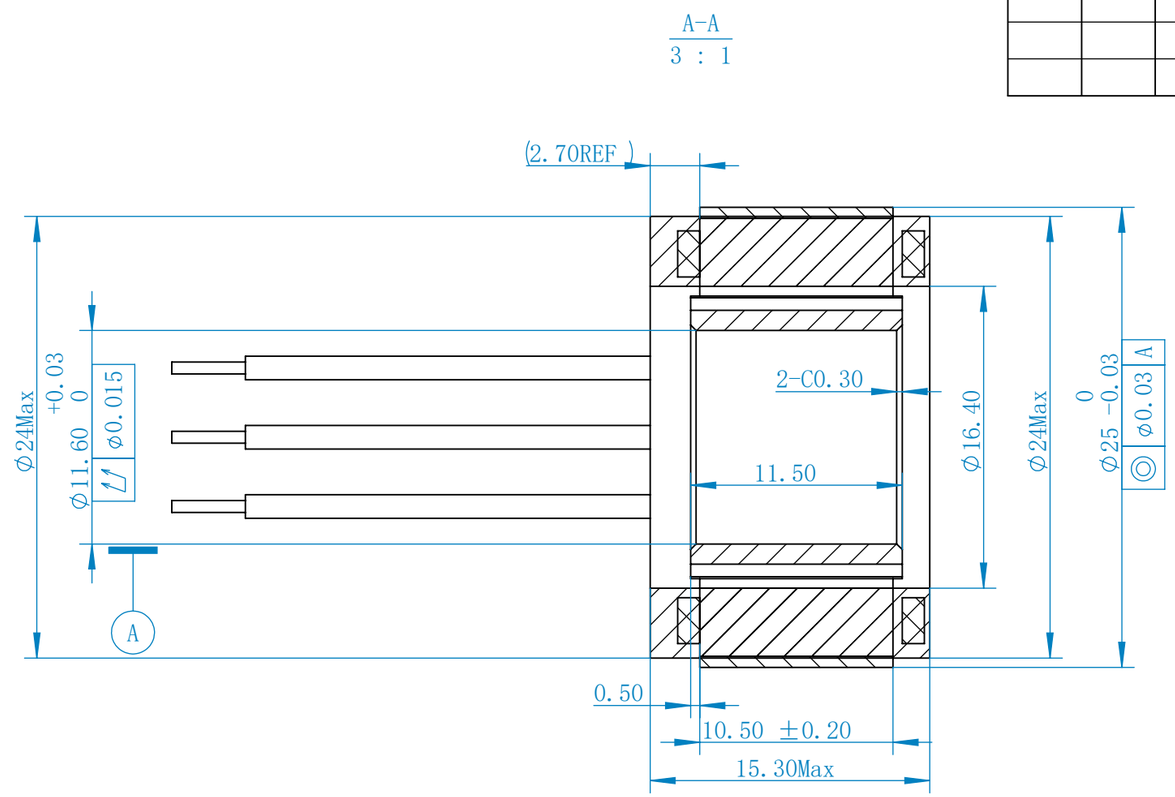

Wire: #22AWG, Red: U, Black: V, White: W, length: 300mm.

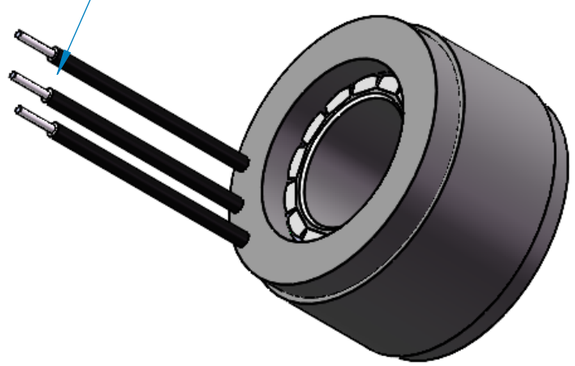

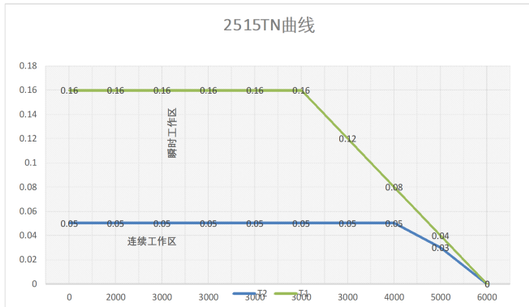

Motor parameters	
Model	U2515
Voltage	24V DC
Rated output (W)	20.96
Rated torque (Nm)	0.05
Instant max torque (Nm)	0.16
Rated current (Arms)	2.20
Instant max current (Arms)	7
Rated speed (Rpm)	4000
Max speed (Rpm)	7000
Torque parameters (Nm/Arm	0.02
Rotor inertia (10^{-4}kg.m²)	0.005
Back EMF coefficient(V/krpm	2.50
Coil resistance (Ω)	2.30
Phase inductance (mH)	0.45
Number of pole-pairs (2P)	7

表1.未注线性尺寸公差及角度参照表

基本尺寸	选用等级				角度
	A	B	C	D	
≤5	±0.02	±0.03	±0.05		0°~30° ±0.1°
>5~20	±0.03	±0.05	±0.1		31°~60° ±0.3°
>20~50	±0.05	±0.1	±0.15		
>50~100	±0.1	±0.15	±0.2		61°~90° ±0.5°
>100	±0.1%	±0.15%	±0.2%		

料号	U2515	描述	2515电机	
材料		图幅	数量	比例
		A3	3	2:1
版本	A1	第 1 张 共 1 张		
设计	戴耿志	强和电机		
审核				
批准				